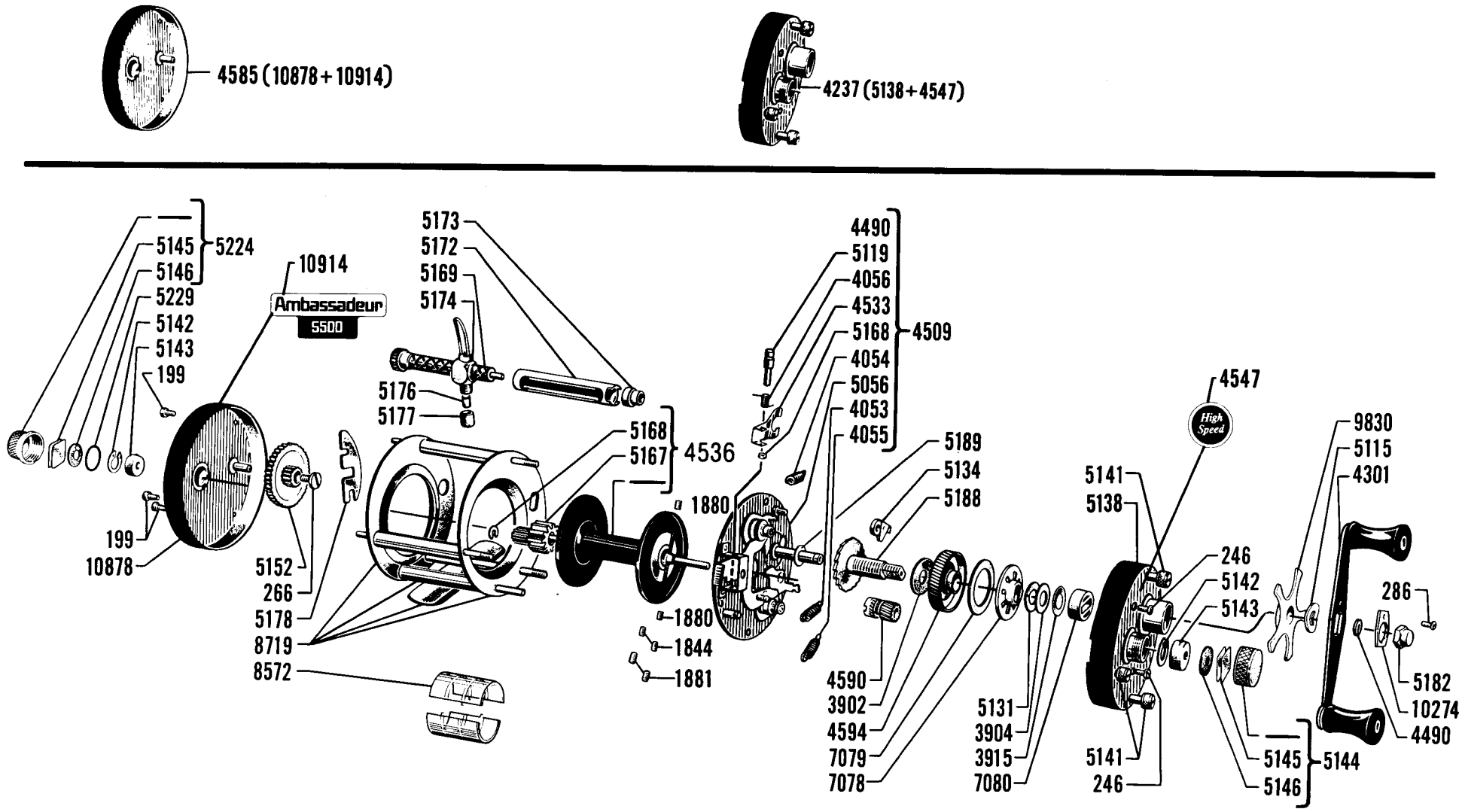
4585 (10878+10914)
4237 (5138+4547)
5224
5145
5146
5229
5142
5143
199
10914
Ambassadeur
5500
199
10878
5152
266
5178
8719
8572
5173
5172
5169
5174
5176
5177
5168
5167
4536
1880
1880
1844
1881
4490
5119
4056
4533
5168
4054
5056
4053
4055
4509
5189
5134
5188
4590
3902
4594
7079
7078
5131
3904
3915
7080
4547
High Speed
5141
5138
246
5142
5143
5141
246
9830
5115
4301
286
5182
10274
4490
5145
5146
5144
Ambassadeur
5500