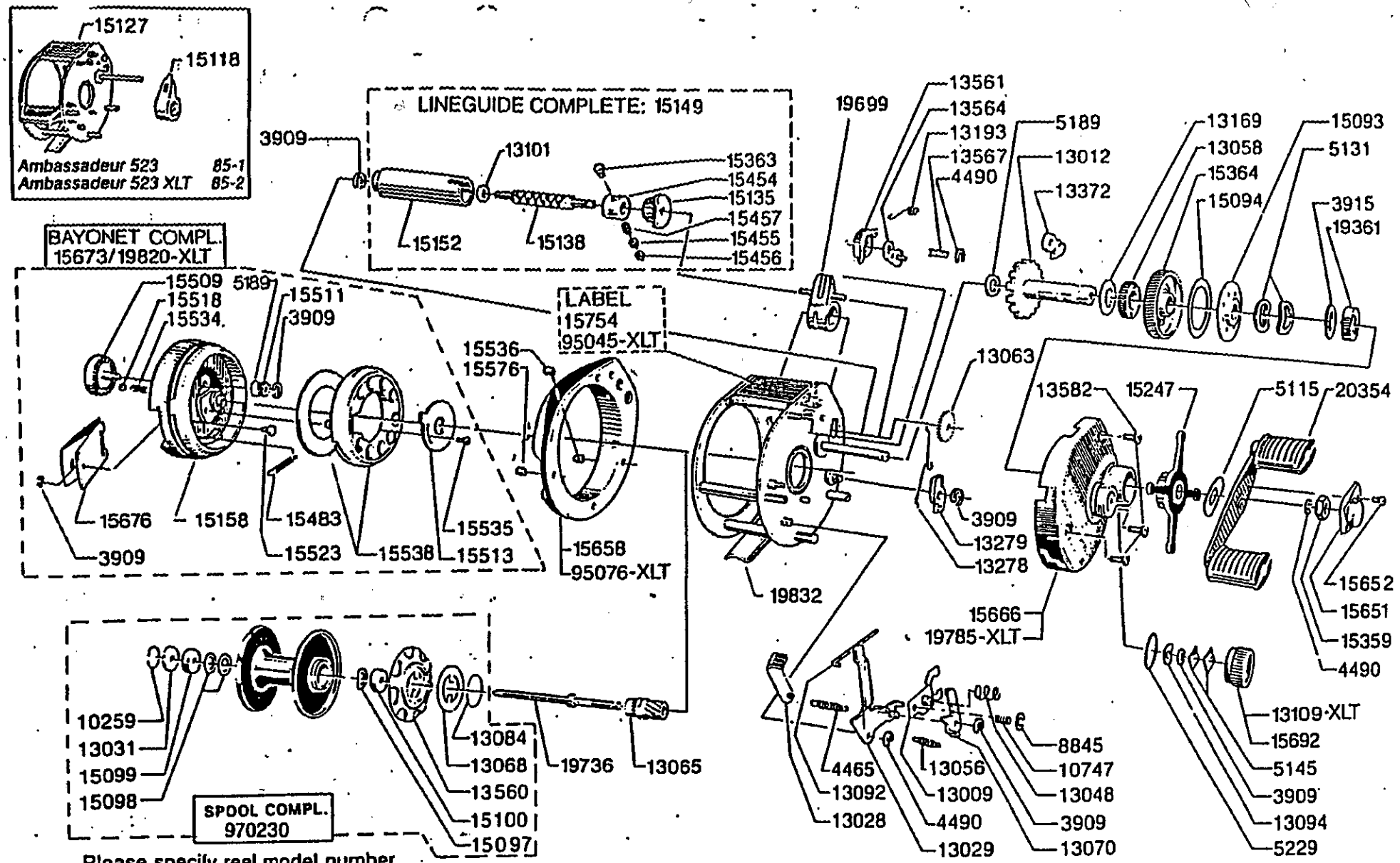

Please specify reel model number and number in reelfoot when ordering parts

Vid beställning av reservdelar bör alltid rulltyp och nummer-beteckning under rullfoten anges

Ambassadeur 523 85-2
Ambassadeur 523 XLT 85-3

34-11150-1

33