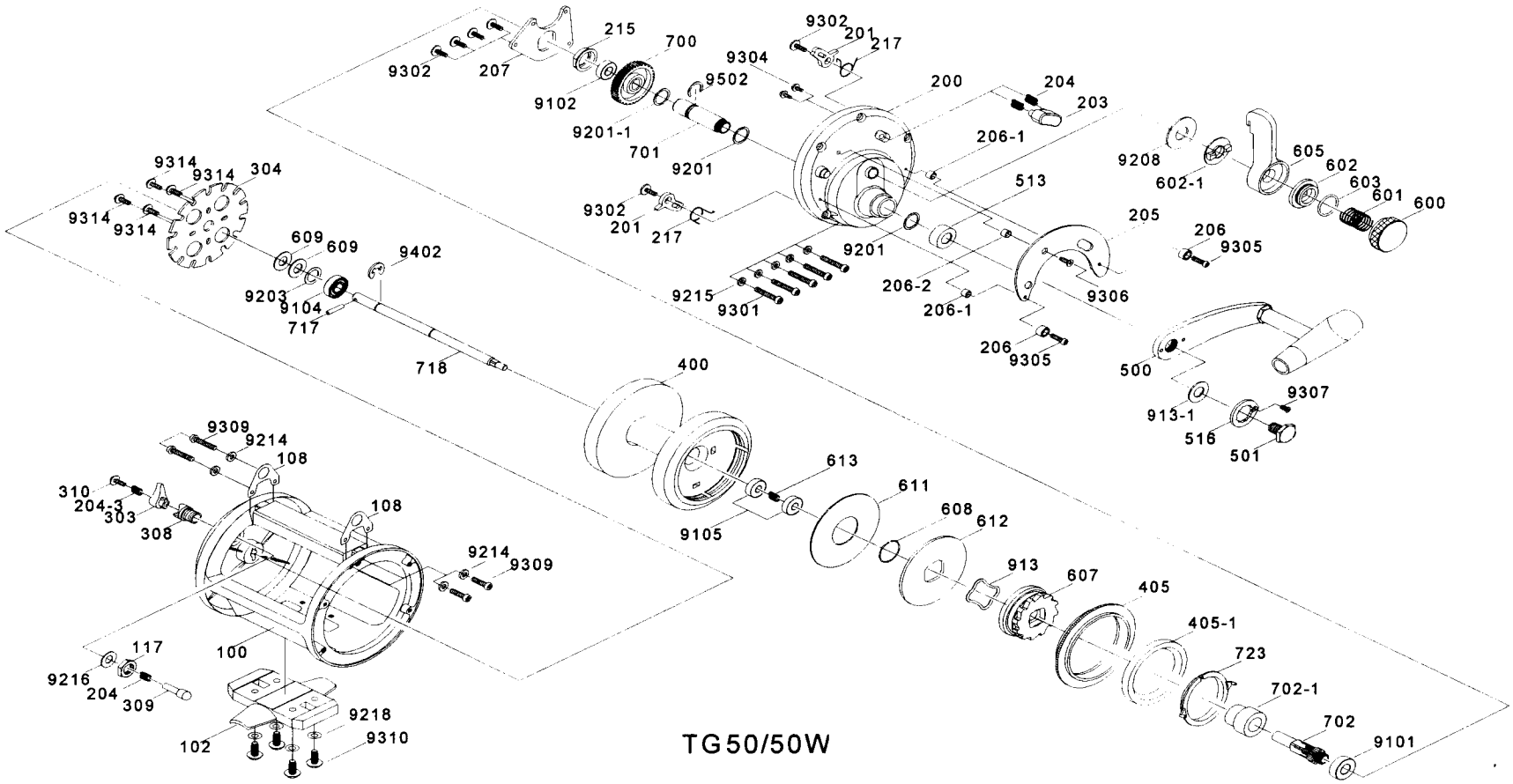
9302
207
215
700
9102
9502
9304
9302
201
217
200
204
203
9201-1
701
9201
206-1
513
9208
605
602
602-1
603
601
600
9314
9314
304
9314
9314
609
609
9402
9302
201
217
205
206
9305
9203
9104
717
9215
9301
9201
206-2
206-1
9306
206
9305
718
400
500
9307
913-1
516
501
9309
9214
108
310
204-3
303
308
108
613
611
608
612
9105
9214
9309
913
607
405
405-1
723
702-1
702
9101
117
100
9216
204
309
9218
9310
102
TG50/50W